Szczegół konstrukcyjny A

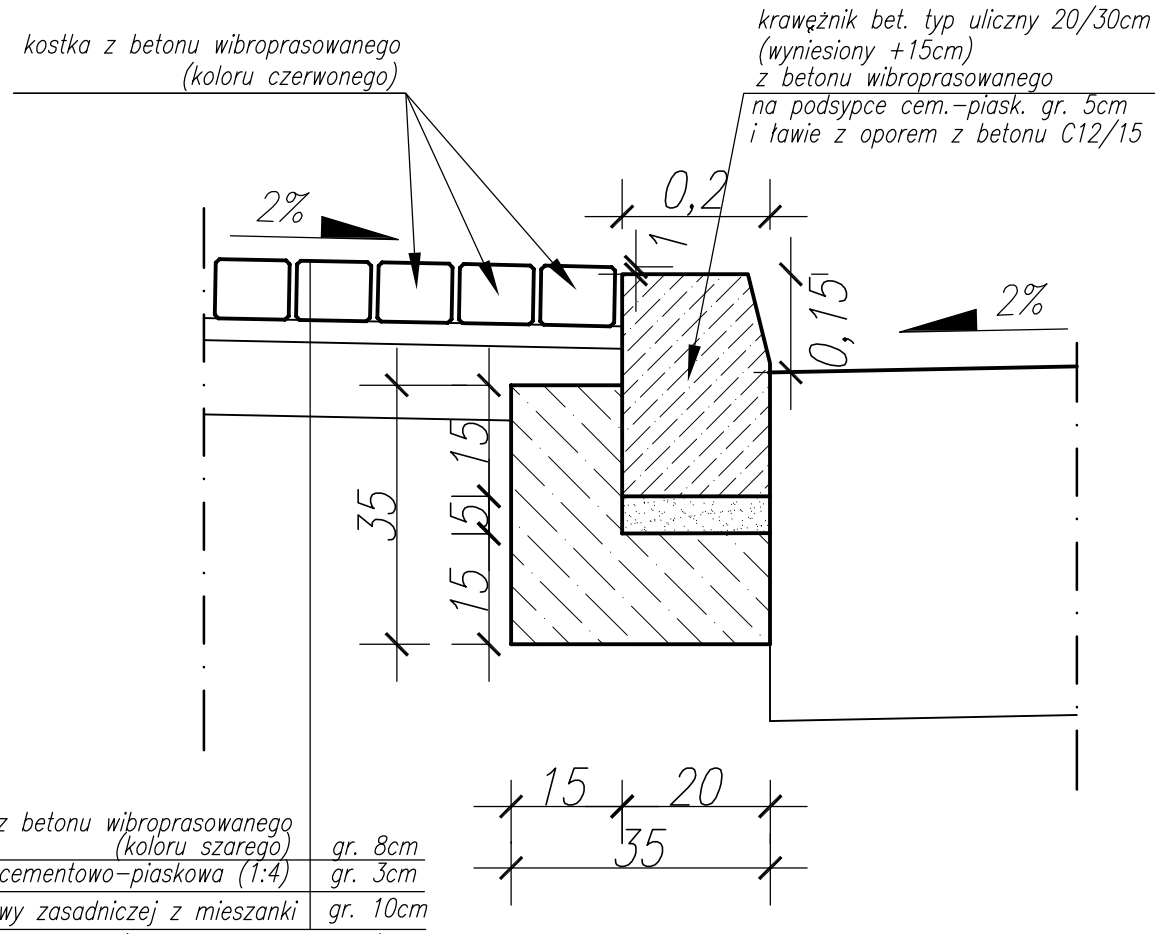

kostka z betonu wibroprasowanego (koloru szarego)	gr. 8cm
podsypka cementowo–piaskowa (1:4)	gr. 3cm
w–wa podbudowy zasadniczej z mieszanki związanej stab. spoiwem (cementem z betoniarni) o Rm=2,5MPa	gr. 10cm

Szczegół konstrukcyjny B

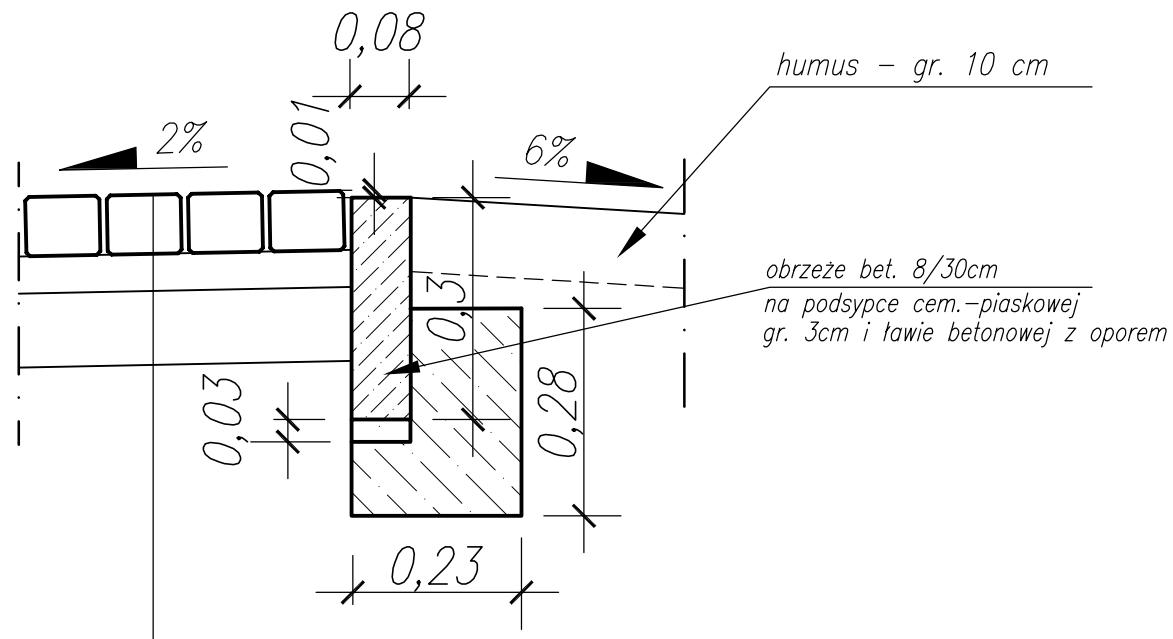

gr. 8cm	kostka z betonu wibroprasowanego (koloru szarego)
gr. 3cm	podsypka cementowo–piaskowa (1:4)
gr. 10cm	w–wa podbudowy zasadniczej z mieszanki związanej stab. spoiwem (cementem z betoniarni) o Rm=2,5MPa

Inwestor: Wielkopolski Zarząd Dróg Wojewódzkich ul. Wilczak 51 61-623 Poznań Nr umowy: 705/44.Sz/17	ATAR Marta Kaczan-Melcer	ul.Jodłowa 3 62-090 Rokietnica tel. 606 183 533 biuro.atar@op.pl NIP 787-110-63-43 REGON 301889182	
Inwestycja: PRZEBUDOWA CHODNIKA W CIĄGU DROGI WOJEWÓDZKIEJ NR 182 W M. BIELSKO			
Branża: Drogowa			
Rysunek: Szczegóły konstrukcyjne			Nr rys. 5
STANOWISKO	IMIĘ I NAZWISKO	NR UPRAWNIEŃ SPECJALNOŚĆ	PODPIS
Projektant	mgr inż. Robert Salomon	WKP/0235/POOD/06 do projektowania bez ograniczeń w specjalności drogowej	
Sprawdzający	mgr inż. Dorian Piechowiak	WKP/0296/POOD/12 do projektowania bez ograniczeń w specjalności drogowej	
Stadium dokumentacji: PW	Data opracowania: 2017r.		Skala: 1:10